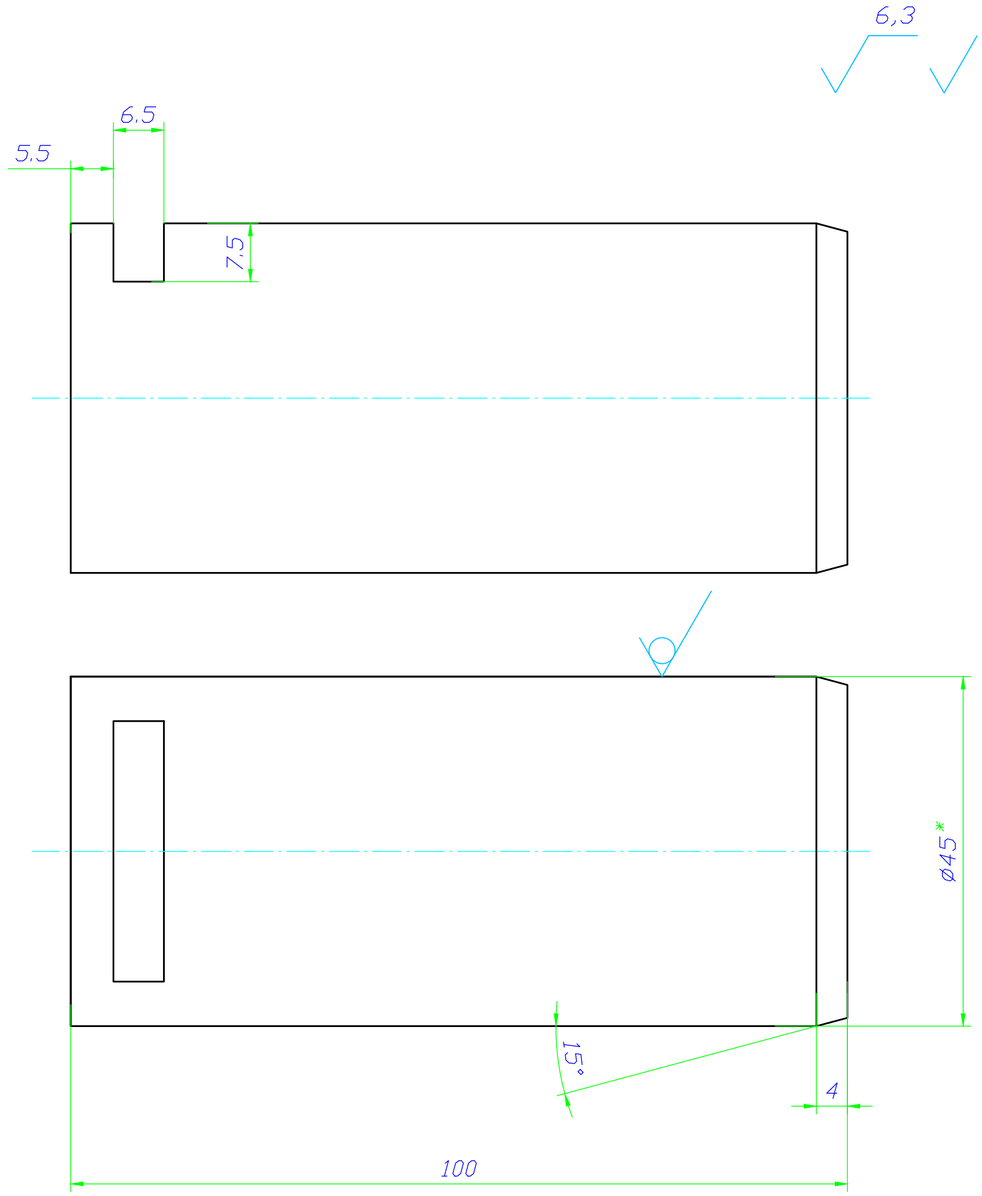


1. * Размер для справок.
2. H14;h14;±t/2

| | | | | | | | | |
|---|---|---|---|---|---|---|---|---|
| | | | | | ВПМ-16.ВР.021 | | | |
| Изм. | Лист | № докум. | Подп. | Дата | Ось ШС | Лит. | Масса | Масштаб |
| Разраб. | | | | | | | -- | |
| Пров. | | | | | | Лист 1 | Листов | |
| Т.контр. | | | | | | | | |
| Нач.отд. | | | | | Шток хромированный ø 45mm. | | | |
| Н.контр. | | | | | | | | |
| Утв. | | | | | | | | |

Формат А4

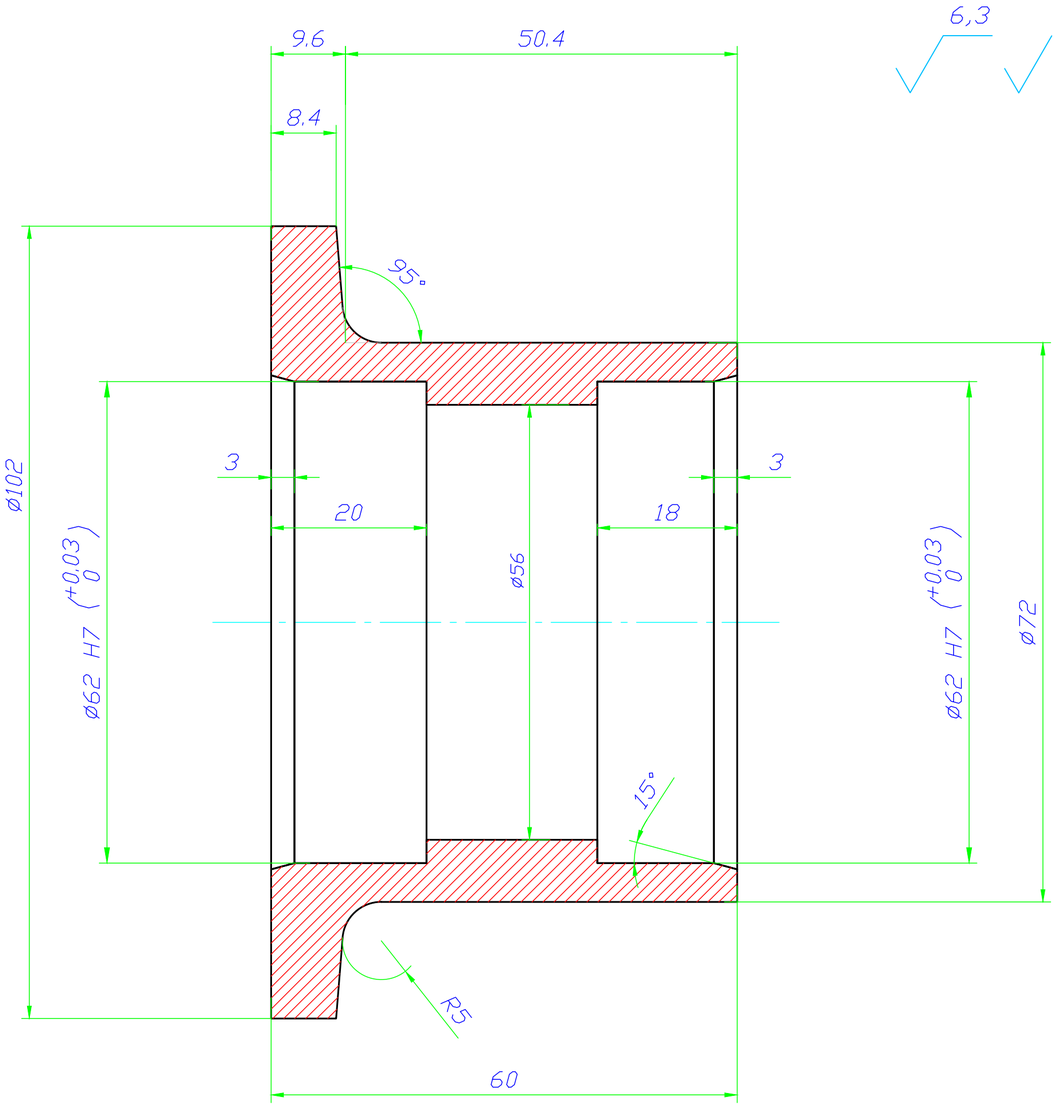


0. 38...43 HRC
1. * Размер для справок.
2. H14;h14;±t/2

| | | | | | | | | |
|---|---|---|---|---|---|---|---|---|
| | | | | | ВПМ-16.ВР.025 | | | |
| Изм. | Лист | № докум. | Подп. | Дата | Ролик | Лит. | Масса | Масштаб |
| Разраб. | | | | | | | -- | |
| Пров. | | | | | | Лист 1 | Листов | |
| Т.контр. | | | | | | | | |
| Нач.отд. | | | | | Сталь 40Х ГОСТ 4543-88 | | | |
| Н.контр. | | | | | | | | |
| Утв. | | | | | | | | |

Формат А4